SPACECOM CCTV LENSES

TAV2812DCIR-MP

【SPECIFICATIONS】 F1.4 Aspherical + Day&Night IR Lens

Image Size: 1/3

Focal Length：	2.8～12mm	Flange Back：	12.5mm
Maximum Relative Aperture：	1:1.4	Operation：	Focus :Manual Zoom :Manual Iris :IG(Auto Close System)
Iris：	F1.4～360 (With ND Spot Filter)	Operation Temperature：	-10 to +50℃
Zoom Ration：	4.3X	Mount：	CS-Mount(Adjustable Lens Position)
Angular Field of View：	97.9× 72.5 deg at 2.8mm 25.0× 18.8 deg at 12mm	Size：	φ41.3×59.4mm
Image Format：	4.8× 3.6mm (φ 6mm)		
Munimum Object Distance：	0.3m (From Front Vertex)		
Optical Back Focal Distance：	7.32mm (In Air)		

【COMPOSITION】

Lens ·····1
Lens Cap ·····1
Dust Cap ·····1

【DIMENSIONS】

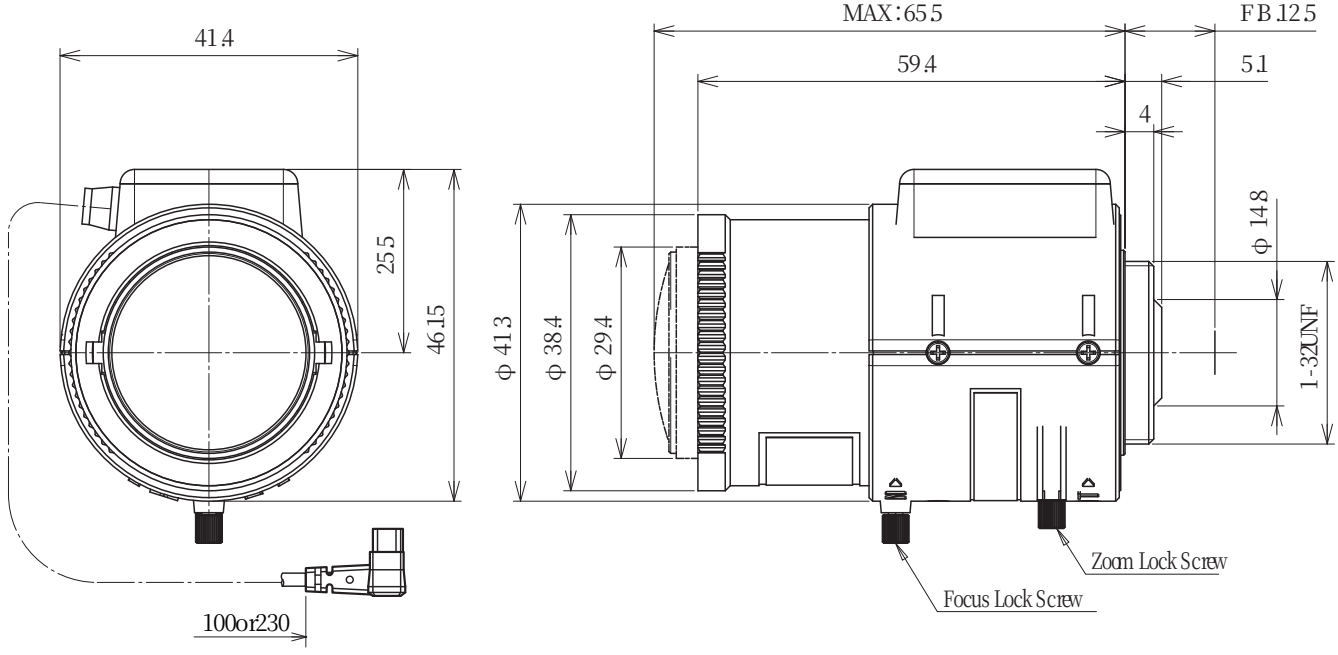

Unit:mm

【CIRCUIT DIAGRAM】

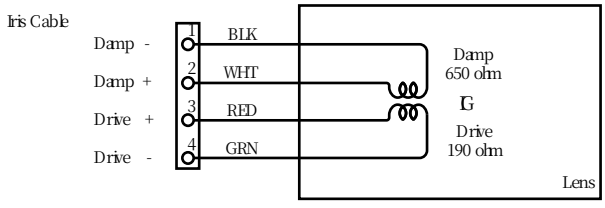

SUBJECT TO CHANGE WITHOUT NOTICE.