SPACECOM CCTV LENSES

HF3.5M-2

【仕様】

イメージサイズ：1/2 1/3 1/4

焦点距離：	3.5mm	バックフォーカス：	11.45mm（In Air ）
最大口径比：	1:1.6	フランジバック：	17.526mm
絞り：	F1.6～Close	操作方式：	フォーカス　：手動 アイリス　：手動
包括角度：	84.9°×68.9°	作動温度範囲：	-10～＋50℃
最大画面寸法：	6.4×4.8mm（φ8mm）	マウント：	C- マウント
至近距離：	0.1m（前玉面より）	フィルターネジ径：	43mm P0.75
最近接の撮影範囲：	20.6×16.0cm	大きさ，質量：	φ45×37.5mm，約 90g

【構成】

レンズ・・・・・・・・・・・・・1
レンズキャップ・・・・・・・・・1
ダストキャップ・・・・・・・・・1

【外観図】

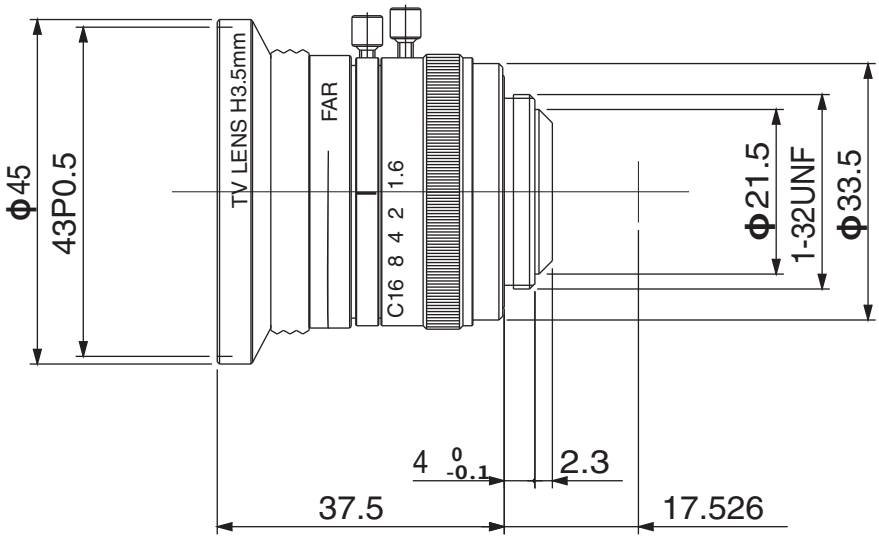

Unit:mm

仕様・外観などはお断りなく変更することがあります