SPACECOM CCTV LENSES

HF6M-2

【仕様】

イメージサイズ：1/2

焦点距離：	6mm	フランジバック：	17.526mm
最大口径比：	1:1.4	操作方式：	フォーカス：手動 アイリス　：手動
絞り：	F1.4~Close	作動温度範囲：	-10〜+50℃
包括角度：	56.14 ° X43.60 °	マウント：	C-マウント
最大画面寸法：	6.4X4.8mm （φ8mm）	フィルターネジ径：	30.5mm P0.5
至近距離：	0.2m（前玉面より）	大きさ、質量：	φ32.8X37mm, 約70 g
バックフォーカス：	13.93mm（In Air）		

【構成】

レンズ・・・・・・・・・・・1
レンズキャップ・・・・・・1
ダストキャップ・・・・・・1

【外観図】

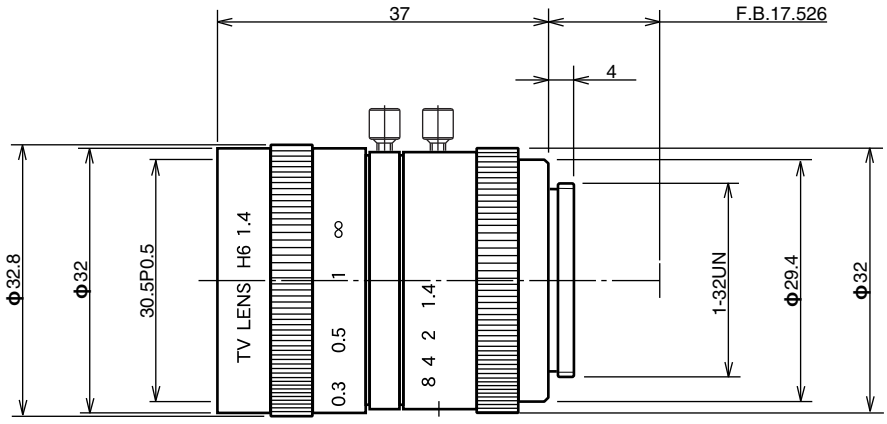

Unit:mm

仕様・外観などはお断りなく変更することがあります