SPACECOM CCTV LENSES

# HF12M-2

## 【仕様】

イメージサイズ：1/2

| | | | |
|---|---|---|---|
| 焦点距離： | 12mm | フランジバック： | 17.526mm |
| 最大口径比： | 1:1.4 | 操作方式： | フォーカス：手動<br>アイリス　：手動 |
| 絞り： | F1.4~Close | 作動温度範囲： | -10〜+50℃ |
| 包括角度： | 29.86°×22.61° | マウント： | C-マウント |
| 最大画面寸法： | 6.4×4.8mm （φ8mm） | フィルターネジ径： | 30.5mm P0.5 |
| 至近距離： | 0.3m（前玉面より） | 大きさ、質量： | φ32.8×37mm, 約65 g |
| バックフォーカス： | 13.87mm（In Air） | | |

## 【構成】

レンズ・・・・・・・・・・・1
レンズキャップ・・・・・・1
ダストキャップ・・・・・・1

## 【外観図】

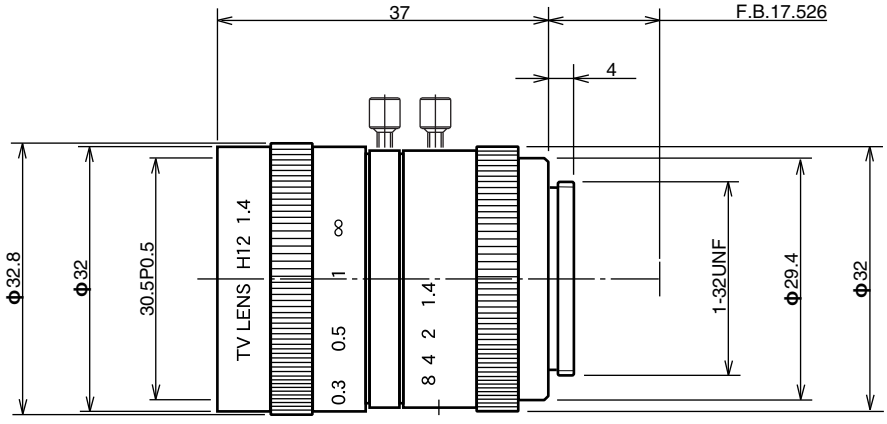


Unit:mm



仕様・外観などはお断りなく変更することがあります