SPACECOM CCTV LENSES

H851V-IMTR

【仕様】

イメージサイズ: 1/2 1/3 1/4

焦点距離：	8.5〜51mm
最大口径比：	1：1.6
絞り：	F1.6〜Close
包括角度：	8.5mmにて41.3°×31.5° 51mmにて7.2°×5.4°
最大画面寸法：	6.4×4.8mm（φ8mm）
至近距離：	0.8m（前玉面より）
最近接の撮影範囲：	8.5mmにて62.8×45.1cm 51mmにて10.9×8.2cm
バックフォーカス：	15.89mm　(In Air)
フランジバック：	17.526mm
操作：	ズーム　：　手動 フォーカス　：　手動 アイリス　：　手動
作動温度範囲：	-10〜+50℃
マウント：	C-マウント（レンズ姿勢調整可能）
フィルターネジ径：	37.5mm　P0.5
大きさ，質量：	φ45.0×72.6mm，約120ｇ

【構成】

レンズ・・・・・・・・・・・・・1
レンズキャップ・・・・・・・・・1
ダストキャップ・・・・・・・・・1

【外観図】

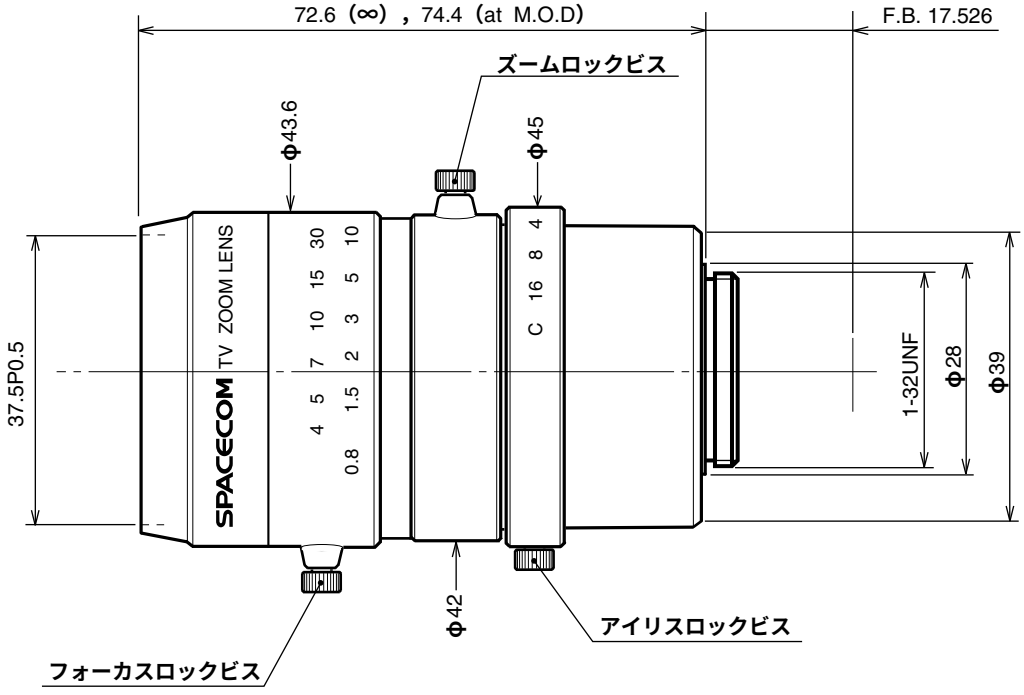

Unit:mm

仕様・外観などはお断りなく変更することがあります