SPACECOM CCTV LENSES

EZ-H10×8.5MGE

【仕様】

イメージサイズ：1/2 1/3 1/4

焦点距離：	8.5〜85mm
最大口径比：	1:1.6
絞り：	F1.6〜360相当 内蔵アッテネーターと絞りの組み合わせによる光量調整方式
ズーム比：	10倍
レベル調整範囲：	映像信号レベル 0.5〜1.0Vp-p
包括角度：	8.5mmにて41.3°×31.5° 85mmにて 4.3°× 3.2°
最大画面寸法：	6.4×4.8mm（φ8mm）
至近距離：	1.2m（前玉面より）
最近接の撮影範囲：	8.5mmにて86.5×64.9cm 85mmにて 8.6× 6.5cm
バックフォーカス：	15.56mm（In Air）
フランジバック：	17.526mm
入力信号：	コンポジット映像信号，映像信号
測光範囲：	入力信号に対して約40%〜70%連続可変
入力インピーダンス：	高インピーダンス
操作： ズーム：	モーター駆動（DC±6.4V，Max40mA） 動作スピード（全域）約6.5sec.
フォーカス：	モーター駆動（DC±6.4V，Max40mA） 動作スピード（全域）約6.5sec.
アイリス：	内蔵EEアンプによるVIDEOオートアイリス （DC+8.5〜16V；定電圧，Max50mA）
EE機構：	内蔵EEアンプにより，カメラからの映像信号とアイリス設定信号レベルの差を増幅して，ガルバノメーターを駆動する。
EE精度：	入力映像信号0.7Vp-pにおいて平均値の±10%以内
作動温度範囲：	-10〜+50℃
マウント：	C-マウント（レンズ姿勢調整可能）
フィルターネジ径：	43mm P0.75
大きさ，質量：	70×65×101.5mm，約275ｇ

【構成】

レンズ・・・・・・・・・・・・・・・・・1
レンズキャップ・・・・・・・・・・・・1
ダストキャップ・・・・・・・・・・・・1
GAIN，ALC，LEVEL調整工具・・・・・1

4PINコネクター（メス）・・・・・・・・・・・・・1
（外径6mmの4芯ケーブルを別途用意して下さい）

【外観図】

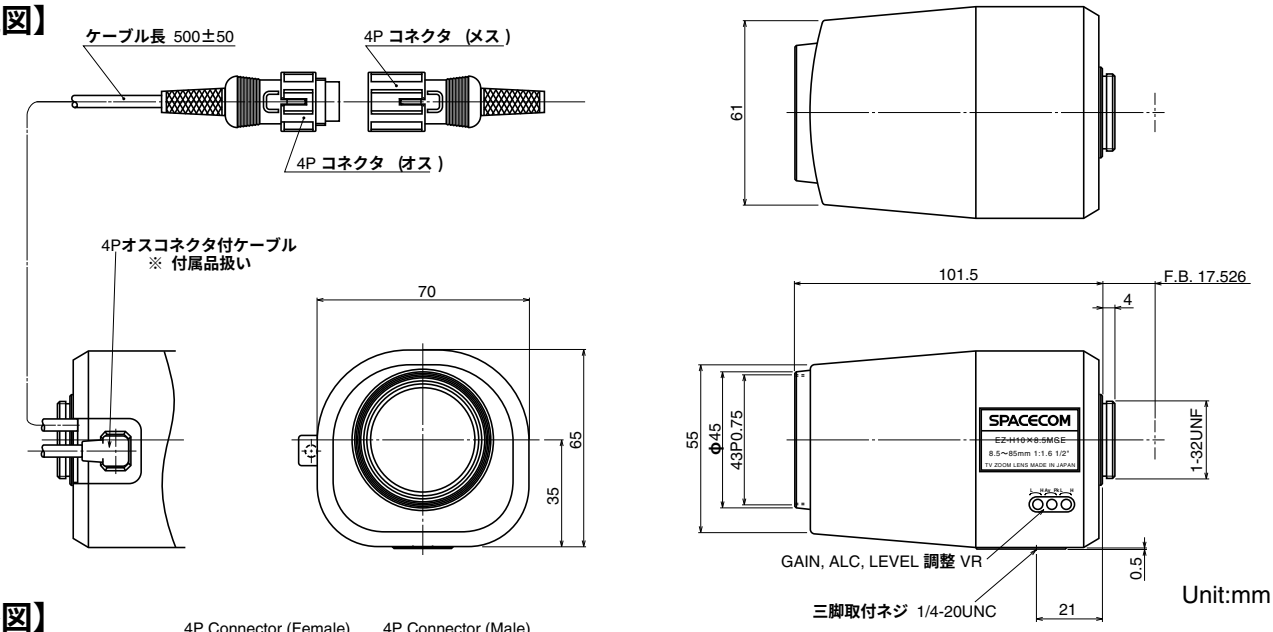

【回路図】

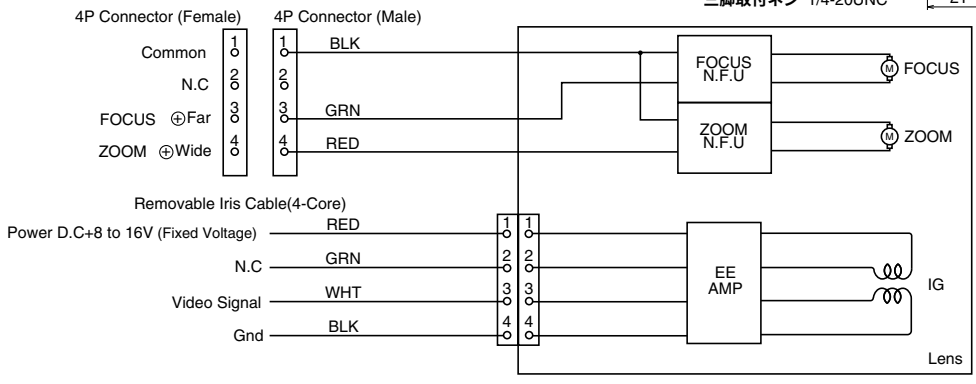

仕様・外観などはお断りなく変更することがあります