SPACECOM CCTV LENSES

S16×9.5M

【仕様】

イメージサイズ：2/3 1/2 1/3 1/4

焦点距離：	9.5〜152mm
最大口径比：	9.5〜110mmにて1:1.8 152mmにて1:2.3
絞り：	F1.8〜Close
ズーム比：	16倍
包括角度：	9.5mmにて49.7°×38.3° 152mmにて 3.3°× 2.5°
最大画面寸法：	8.8×6.6mm（φ11mm）
至近距離：	1.0m（前玉面より） MACROにて22mm
最近接の撮影範囲：	9.5mmにて92.6×69.5cm 152mmにて 5.8× 4.4cm MACROにて 8.1× 5.9cm
バックフォーカス：	20.15mm （In Air）
フランジバック：	17.526mm
操作： ズーム：	モーター駆動（DC±6.4V，Max80mA） 動作スピード（全域）約9sec.
フォーカス：	モーター駆動（DC±6.4V，Max80mA） 動作スピード（全域）約17sec.
アイリス：	モーター駆動（DC±6.4V，Max50mA） 動作スピード（全域）約2.5sec.
作動温度範囲：	-10〜+50℃
マウント：	C-マウント（レンズ姿勢調整可能）
フィルターネジ径：	86mm P1
大きさ，質量：	120.5×100×171.6mm，約1.5 Kg

【構成】

レンズ・・・・・・・・・・・・・1
レンズキャップ・・・・・・・・・1
ダストキャップ・・・・・・・・・1

4PINコネクター（メス）・・・・・・・・・・・・・1
（外径6mmの4芯ケーブルを別途用意して下さい）

【外観図】

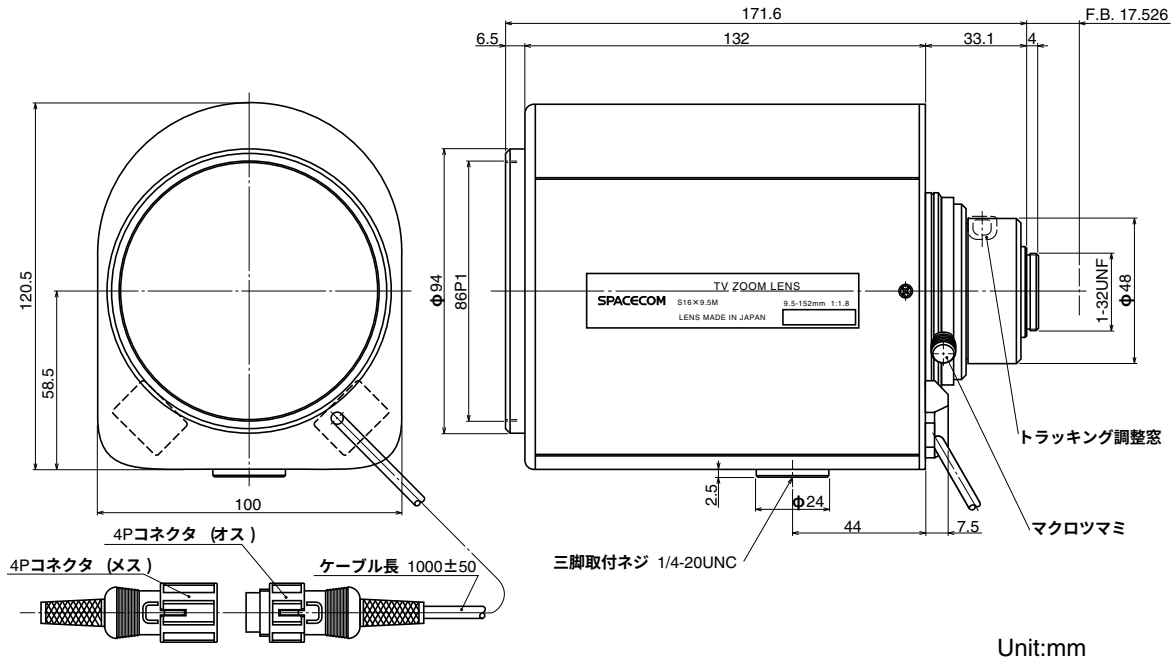

Unit:mm

【回路図】

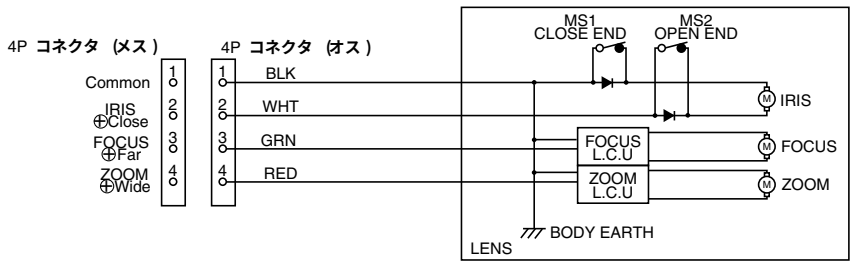

仕様・外観などはお断りなく変更することがあります